QUESTO MOTORE PUO' FUNZIONARE NELLE SEGUENTI FORME COSTRUTTIVE: THIS MOTOR CAN WORK IN THE FOLLOWING MOUNTING ARRANGEMENTS: CET MOTEUR PEUT FONCTIONNER DANS LES SUIVANTES FORMES DE CONSTRUCTION:	B3 – IM 1001 V6 – IM 1031 V36 – IM 2031 B65 – IM 2051	V5 – IM 1011 V15 – IM 2011 B75 – IM 2061 V1 – IM 3011	MASSA TOTALE MOTORE TOTAL WEIGHT MOTOR = 207 kg MASSE TOTALE MOTEUR	MOMENTO DI INERZIA MOMENT OF INERTIA = 0.255 kgm² MOMENT D'INERTIE

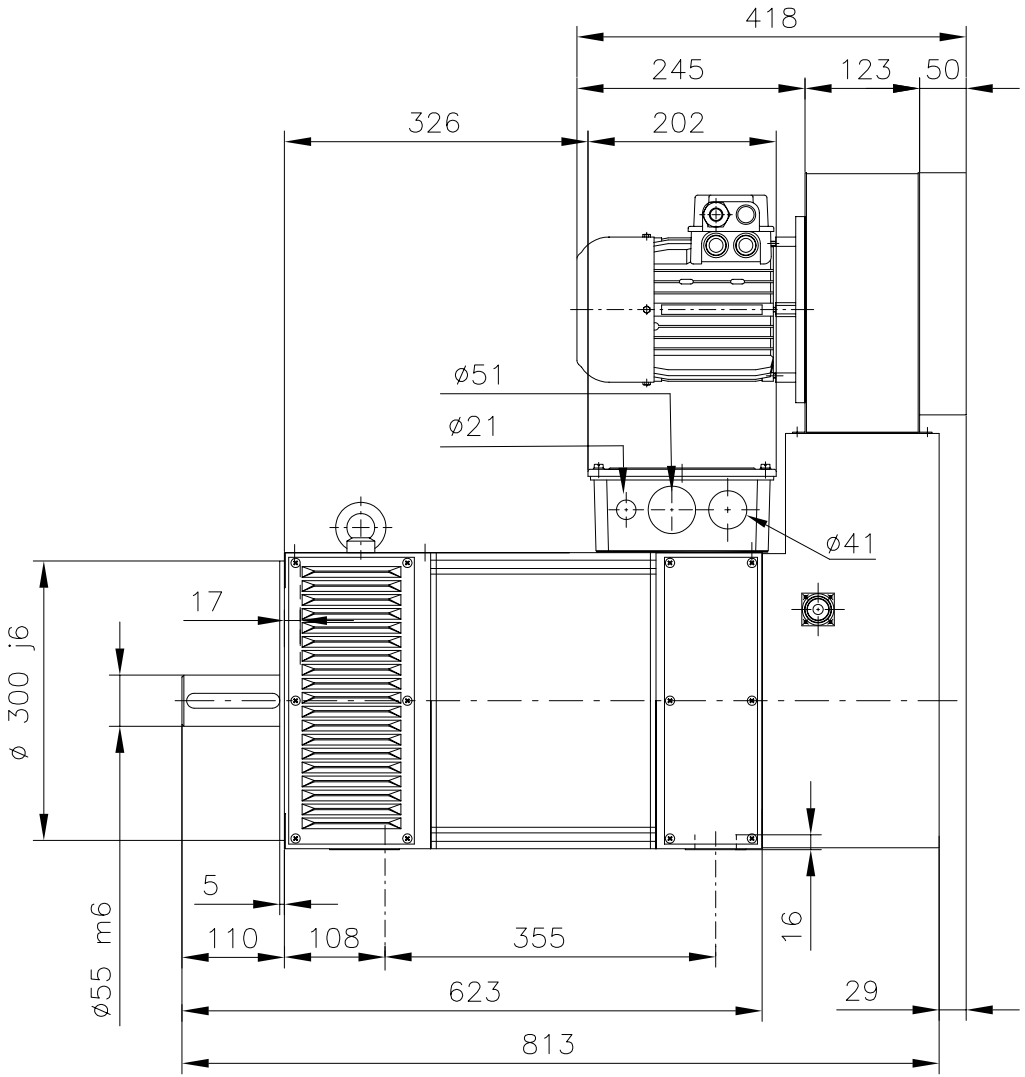

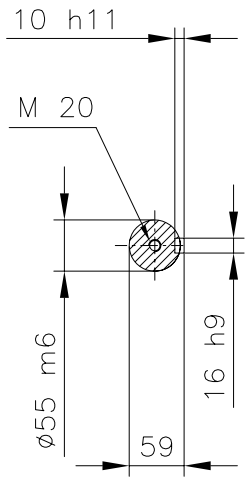

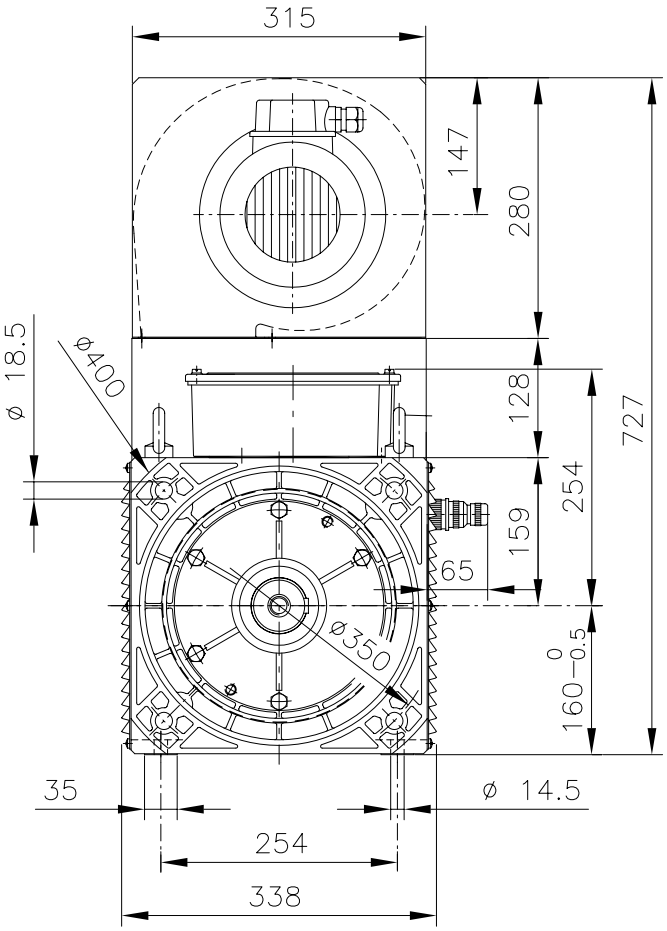

Modifiche :
–
–
–
–
–

OUTLINE A.C. MOTOR TYPE BQar 160 S PVA/B35
TERMINAL BOX ON THE TOP
IC 06 – IM 2001 – MOTOR IP 23
BLOWER AND TERMINAL BOX IP 54(55)

ENCOMBREMENT MOTEUR A C.A. TYPE BQar 160 S CVEA/B35
BOITE A BORNES EN HAUT
IC 06 – IM 2001 – MOTEUR IP 23
VENTILATEUR, BOITE A BORNES IP54(55)

INGOMBRO MOTORE A C.A. TIPO BQar 160 S PVA/B35
SCATOLA CAVI IN ALTO
IC 06 – IM 2001 – MOTORE IP 23
VENTILATORE E SCATOLA CAVI IP 54(55)

A TERMINE DI LEGGE CI RISERVIAMO LA PROPRIETA' DI QUESTO DISEGNO CON IL DIVIETO DI RIPRODURLO O DI RENDERLO NOTO A TERZI SENZA LA NOSTRA AUTORIZZAZIONE.

SICMEMOTORI S.p.A.

			1 : 1
	Firma	Data	
Disegn.		16/	
Controll.		12/	
Visto		02	

N° DIS. DRAW. N° PLAN N° R Q6 1 AA 800 MOD. 1