QUESTO MOTORE PUO' FUNZIONARE NELLE SEGUENTI FORME COSTRUTTIVE: THIS MOTOR CAN WORK IN THE FOLLOWING MOUNTING ARRANGEMENTS: CET MOTEUR PEUT FONCTIONNER DANS LES SUIVANTES FORMES DE CONSTRUCTION:	B3 – IM 1001 V6 – IM 1031 V36 – IM 2031 B65 – IM 2051	V5 – IM 1011 V15 – IM 2011 B75 – IM 2061 V1 – IM 3011	MASSA TOTALE MOTORE TOTAL WEIGHT MOTOR = 810 kg MASSE TOTALE MOTEUR	MOMENTO DI INERZIA MOMENT OF INERTIA = 1.46 kgm^2 MOMENT D'INERTIE

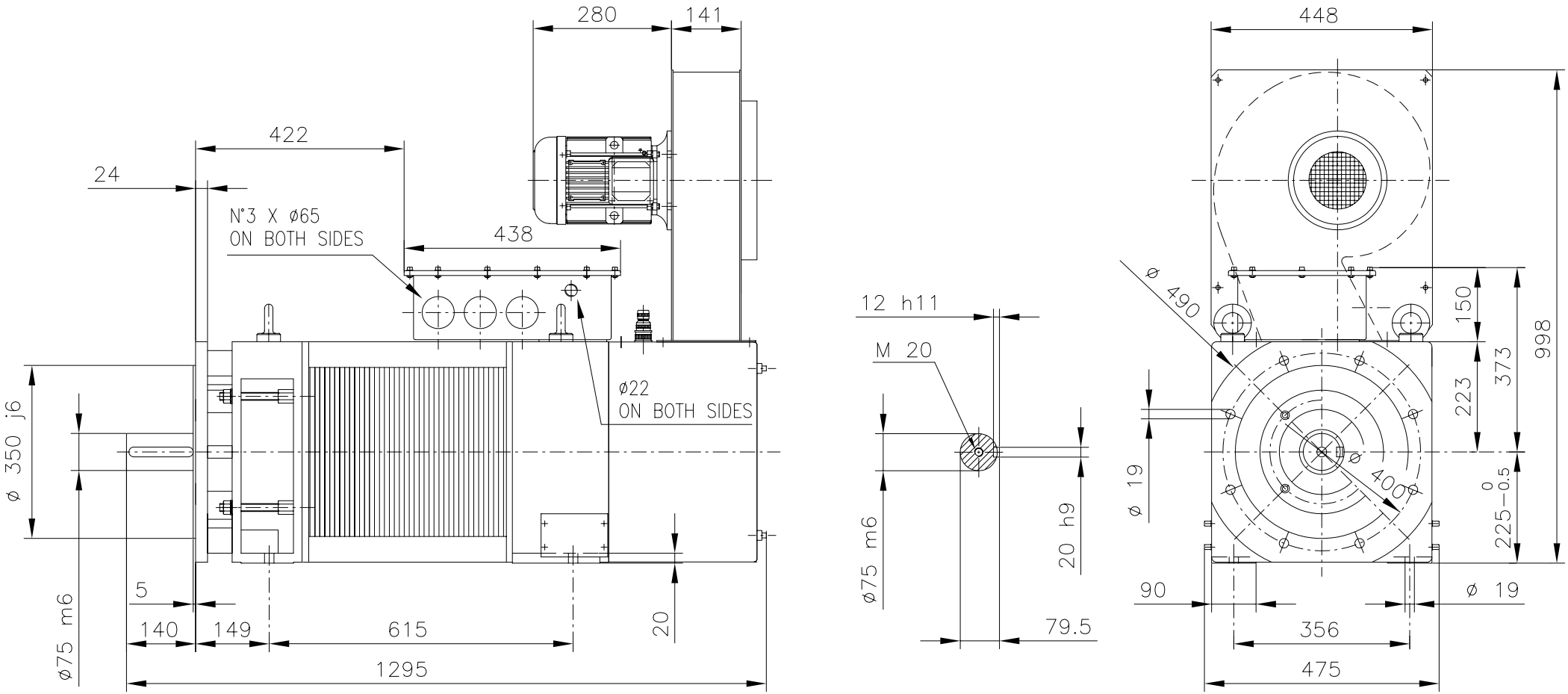

Modifiche :
–
–
–
–
–

OUTLINE A.C. MOTOR TYPE AQCr(BQCr) 225 M CVER/B35
TERMINAL BOX ON THE TOP
IC 416 – IM 2001 – MOTOR AND TERMINAL BOX IP54(55)
BLOWER IP54

ENCOMBREMENT MOTEUR A C.A. TYPE AQCr(BQCr)225 M CVER/B35
BOITE A BORNES EN HAUT
IC 416 – IM 2001 – MOTEUR, BOITE A BORNES IP54(55)
VENTILATEUR IP54

INGOMBRO MOTORE A C.A. TIPO AQCr(BQCr) 225 M CVER/B35
SCATOLA CAVI IN ALTO
IC 416 – IM 2001 – MOTORE E SCATOLA CAVI IP54(55)
VENTILATORE IP54

A TERMINE DI LEGGE CI RISERVIAMO LA PROPRIETA' DI QUESTO DISEGNO CON IL DIVIETO DI RIPRODURLO O DI RENDERLO NOTO A TERZI SENZA LA NOSTRA AUTORIZZAZIONE.

SICMEMOTORI S.p.A.

	Firma	Data
Disegn.		27/
Controll.		03/
Visto		01

1 : 1

N° DIS. / DRAW. N° / PLAN N° R T2 2 TA 700 MOD. 1