QUESTO MOTORE PUO' FUNZIONARE NELLE SEGUENTI FORME COSTRUTTIVE: THIS MOTOR CAN WORK IN THE FOLLOWING MOUNTING ARRANGEMENTS: CET MOTEUR PEUT FONCTIONNER DANS LES SUIVANTES FORMES DE CONSTRUCTION:	B3 – IM 1001 V6 – IM 1031 V36 – IM 2031 B65 – IM 2051	V5 – IM 1011 V15 – IM 2011 B75 – IM 2061 V1 – IM 3011	MASSA TOTALE MOTORE TOTAL WEIGHT MOTOR = 910 kg MASSE TOTALE MOTEUR	MOMENTO DI INERZIA MOMENT OF INERTIA = 1.65 kgm^2 MOMENT D'INERTIE

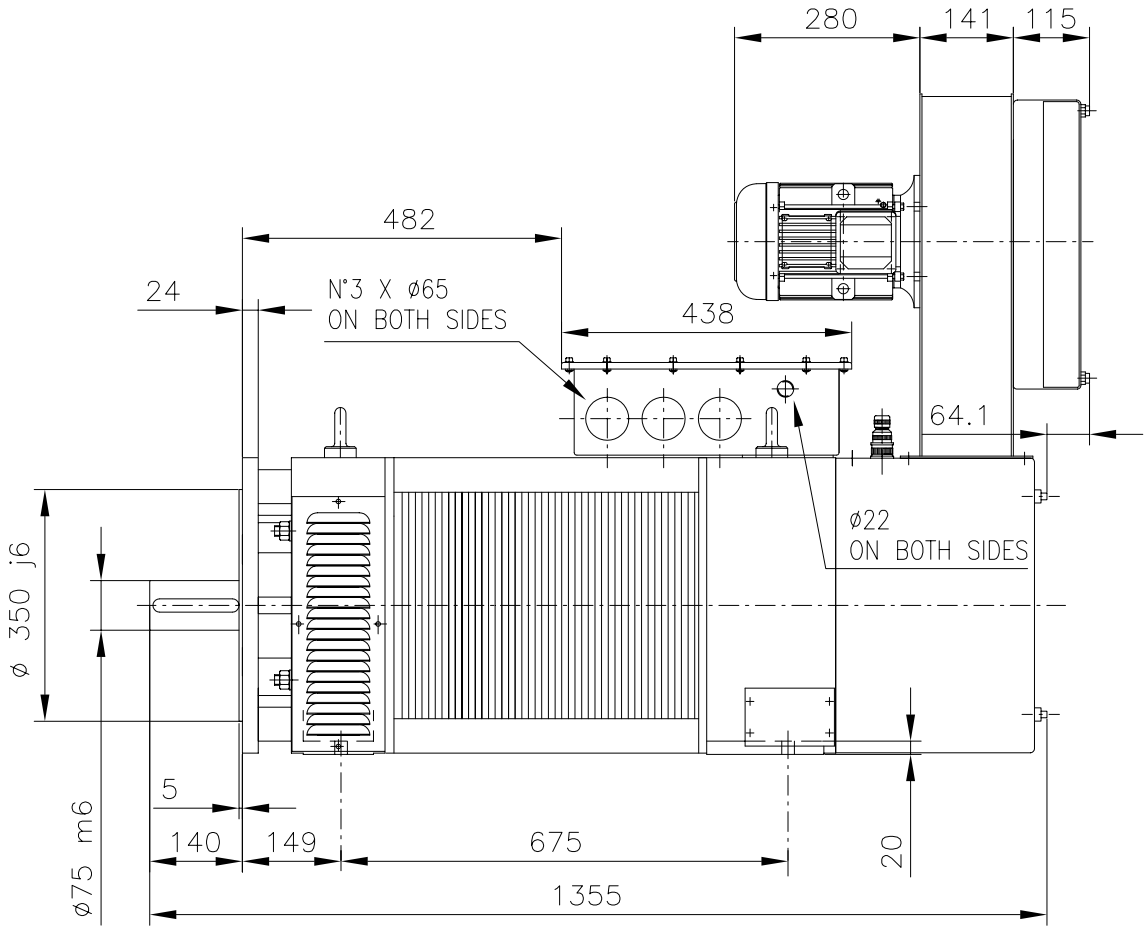

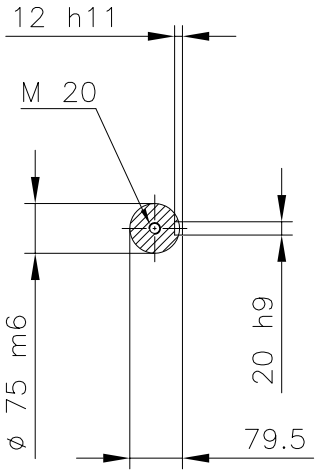

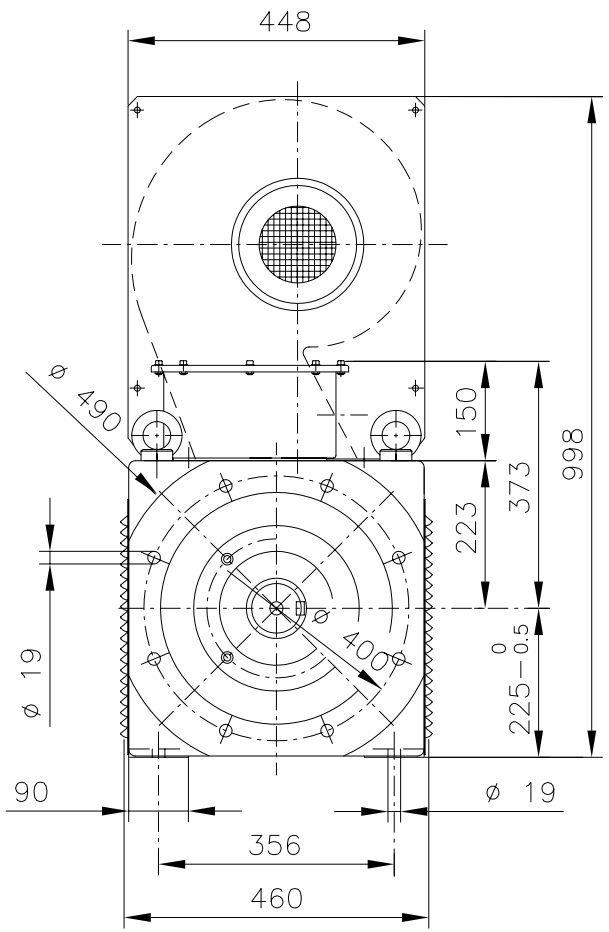

Modifiche :
-
-
-
-
-

OUTLINE A.C. MOTOR TYPE AQAr (BQAr)225 L PVA/B35
TERMINAL BOX ON THE TOP
IC 06 – IM 2001 – MOTOR IP 23
BLOWER AND TERMINAL BOX IP 54(55)

ENCOMBREMENT MOTEUR A C.A. TYPE AQAr (BQAr)225 L PVA/B35
BOITE A BORNES EN HAUT
IC 06 – IM 2001 – MOTEUR IP 23
VENTILATEUR, BOITE A BORNES IP54(55)

INGOMBRO MOTORE A C.A. TIPO AQAr (BQAr)225 L PVA/B35
SCATOLA CAVI IN ALTO
IC 06 – IM 2001 – MOTORE IP 23
VENTILATORE E SCATOLA CAVI IP 54(55)

A TERMINE DI LEGGE CI RISERVIAMO LA PROPRIETA' DI QUESTO DISEGNO CON IL DIVIETO DI RIPRODURLO O DI RENDERLO NOTO A TERZI SENZA LA NOSTRA AUTORIZZAZIONE.

SICMEMOTORI S.p.A.

	Firma	Data
Disegn.		27/
Controll.		03/
Visto		01

1 : 1

N° DIS. / DRAW. N° / PLAN N° R T2 3 AA 700

MOD. 1